magnet-shop.net

Vertrauen Sie unserer Kraft!

# Ringmagnet Ø 20,0 x 6,4 x 5,0 mm N35H Nickel m.  Senkung Süd

Artikel-Nummer: RMS-20x6. 4x05-N35H-S

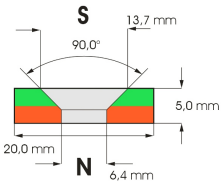


## Produkteigenschaften und technische Daten

| | |
|---|---|
| Haftkraft | 5,20 kg / 49.03 N |
| Gesamthöhe | 5,00 mm |
| Gesamtdurchmesser | 20,00 mm |
| Maximaltemperatur | 120 ° C |
| Durchmesser oben | 6,40 mm |
| Durchmesser unten | 13,70 mm |
| Toleranz | ± 0,10 mm |
| Remanenz Br | 11,7 - 12,1 kG |
| | 1,17 - 1,21 T |
| Koerzitivfeldstärke bHc | 10,8 - 11,5 kOe |
| | 860 - 915 kA/m |
| Energieprodukt (BxH) max | 33 - 35 MGOe |
| | 263 - 279 kJ/m³ |

## Produktbeschreibung

Dieser Ringmagnet mit einer 90° Senkung aus Neodym können Sie mit einer Senkkopfschraube sicher anschrauben. Die Bohrung von 6,4 mm ist ausgelegt für eine Schraube mit einem Durchmesser von 6 mm.Bei diesem Magnet befindet sich der Südpol auf der Senkungsseite. Hinweis: Sie können zwei von diesen Magneten nicht paarweise verwenden, d.h. die Magnete haften mit der Senkungsseite nicht aufeinander, sondern stossen sich ab.Für die paarweise Verwendung diesen Magnettyps benötigen Sie als Gegenmagnet folgenden Magnet: %SW_PRODUCTID:782%Wenn dieser Magnet nur auf Metall haften soll ist die Magnetisierungsrichtung/Polung ohne Bedeutung.

## ROHS-Richtlinie

Dieser Artikel entspricht der europäischen RoHS-Richtlinie (2002/95/EG - RoHS - Restriction of Hazardous Substances) zur Beschränkung der Verwendung bestimmter gefährlicher Stoffe in Elektround Elektronikgeräten. Nicht registrierungspflichtig gemäß REACH.

## Warnung

NdFeB-Magnete sind kein Kinderspielzeug - besonders bei dünneren Abmessungen können diese leicht zerbrechen oder splittern! Ein unkontrollierter Aufprall von zwei Magneten sowie eine äußere, mechanische Schlag- oder Druckbelastung sollte deswegen vermieden werden!

## Hinweis zur Bestimmung der Haftkraft

Die von uns ermittelten Haftkräfte sind bei Raumtemperatur an einer polierten Platte aus Stahl S235JR (ST37) mit einer Stärke von 10 mm bei senkrechtem Abzug des Magneten bestimmt worden (1kg~10N). Eine Abweichung von bis zu -10% gegenüber dem angegebenen Wert ist in Ausnahmefällen möglich. Im Allgemeinen wird der Wert überschritten. Beachten Sie bitte, dass bei dünneren, lackierten und nicht absolut planen Untergründen die Haftkraft nur einen Bruchteil der in der Prüfung bestimmten Werte beträgt!

## Produktbilder

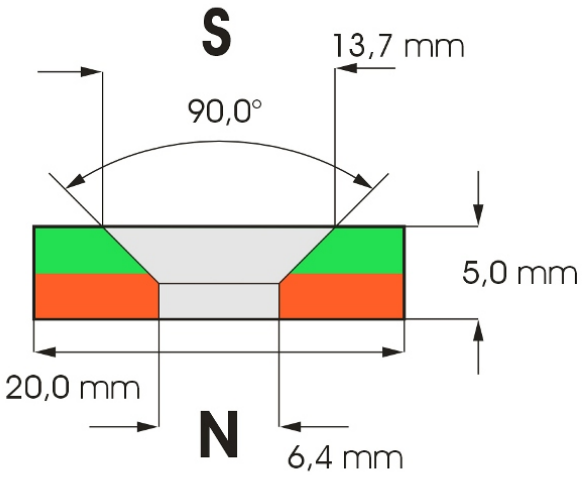
S
13,7 mm
90,0°
5,0 mm
20,0 mm
N
6,4 mm

magnets4you GmbH
Bgm.-Dr.-Nebel-Str. 15a
D - 97816 Lohr a. Main

www.magnet-shop.net
E-Mail: info@magnet-shop.net
Telefon: +49 (0) 93 52 / 604 386 - 0
Fax: +49 (0) 93 52 / 604 386 - 20